DIE FENSTERCONNECTION

FECON

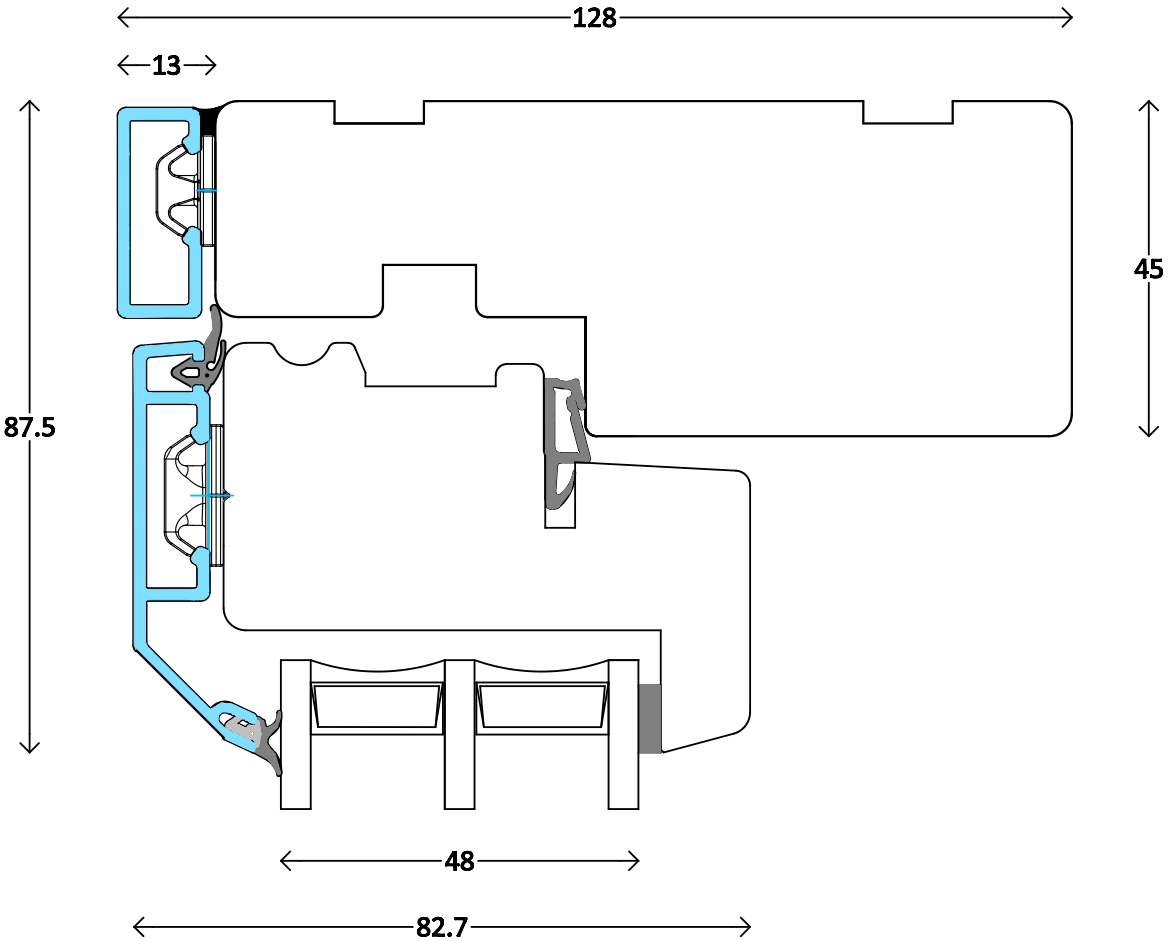

Modern - 3fach	Dänisches Fenster ACF oben - topgesteuert - seitengehängt	3500
M 1:1 5.3.2015	www.FECON.de - DIE FENSTERCONNECTION	

DIE FENSTERCONNECTION

FECON

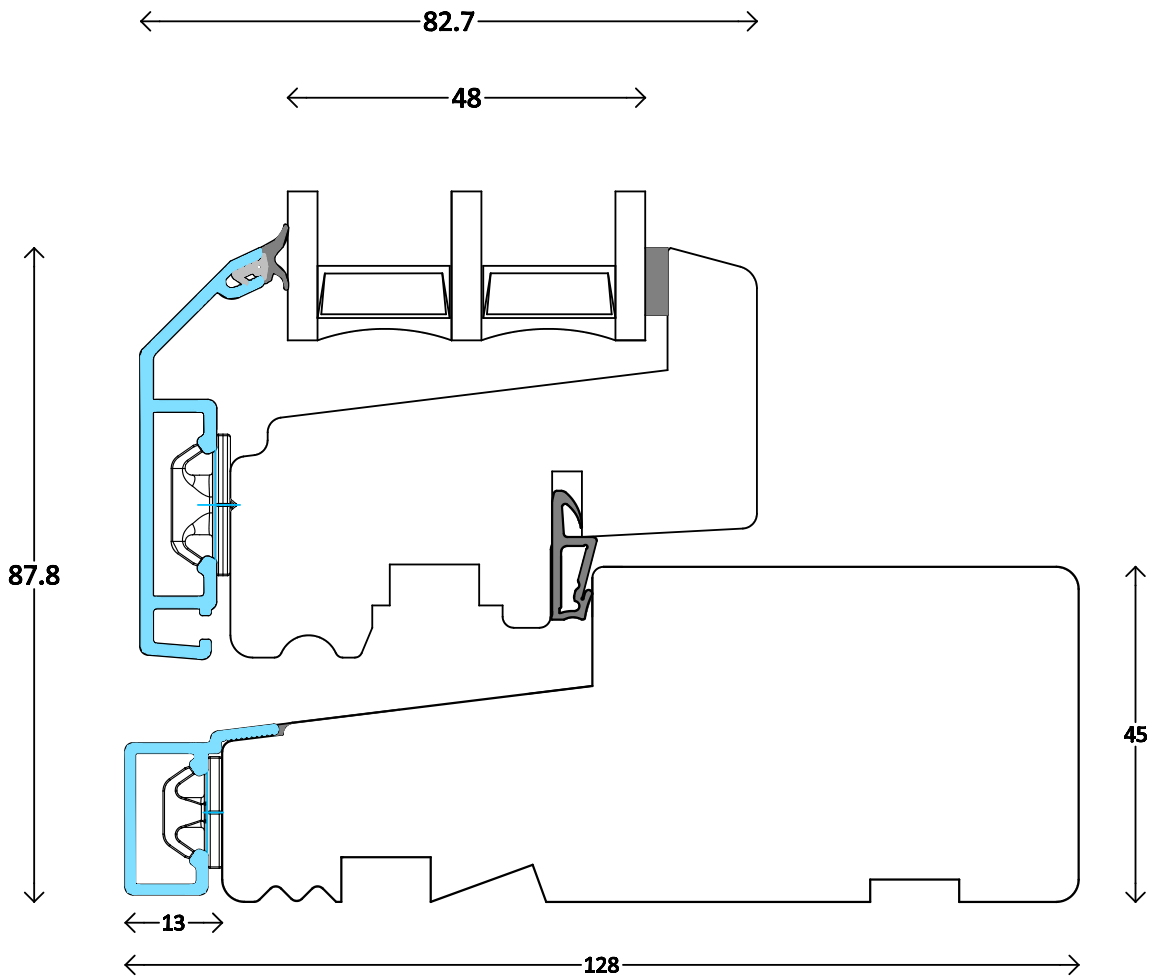

Modern - 3fach	Dänisches Fenster ACF unten - topgesteuert - seitengehängt	3501
M 1:1 5.3.2015	www.FECON.de - DIE FENSTERCONNECTION	

DIE FENSTERCONNECTION

FECON

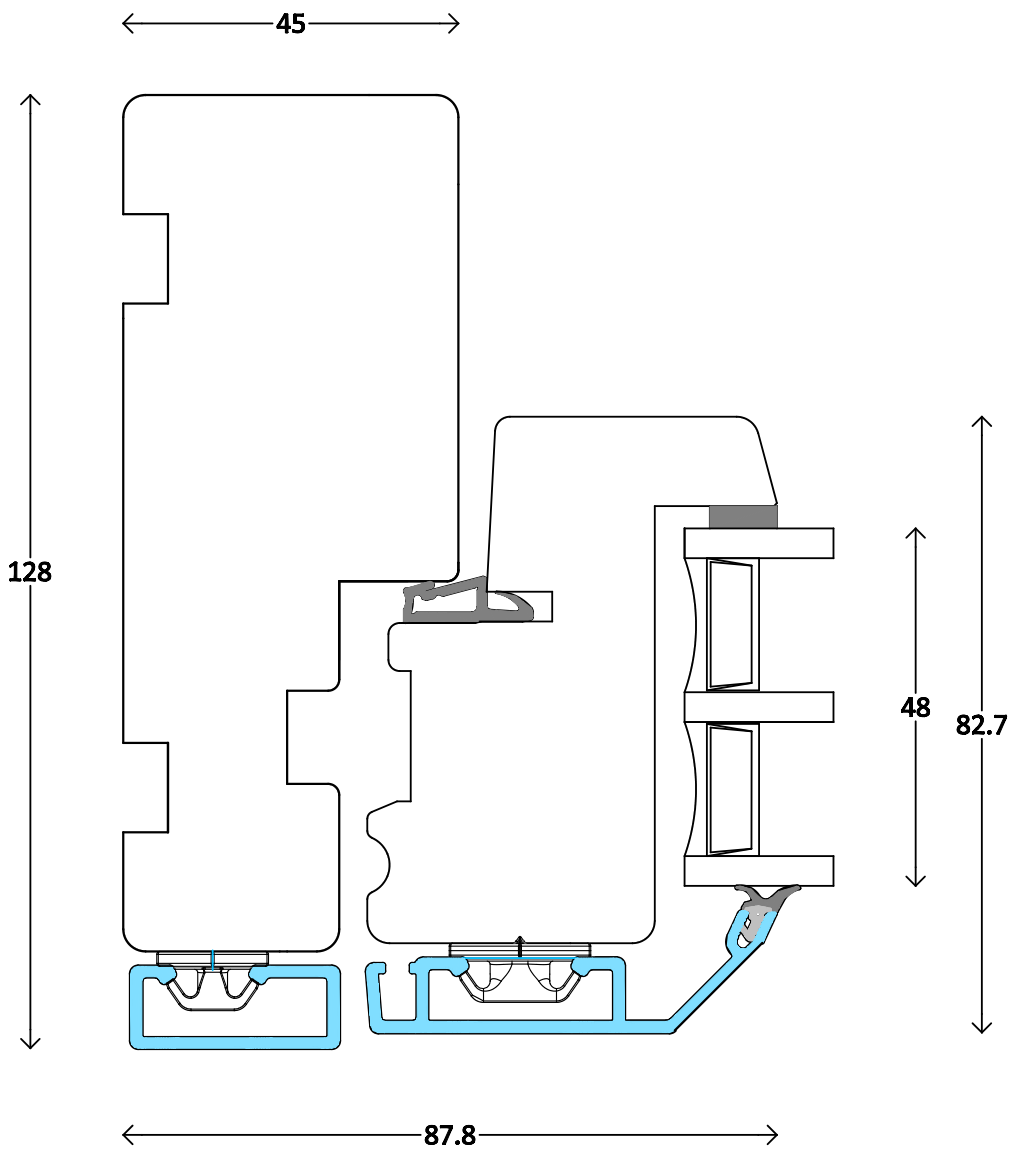

Modern - 3fach	Dänisches Fenster ACF seitlich - topgesteuert - seitengehängt	3502
M 1:1 5.3.2015	www.FECON.de - DIE FENSTERCONNECTION	

DIE FENSTERCONNECTION

FECON

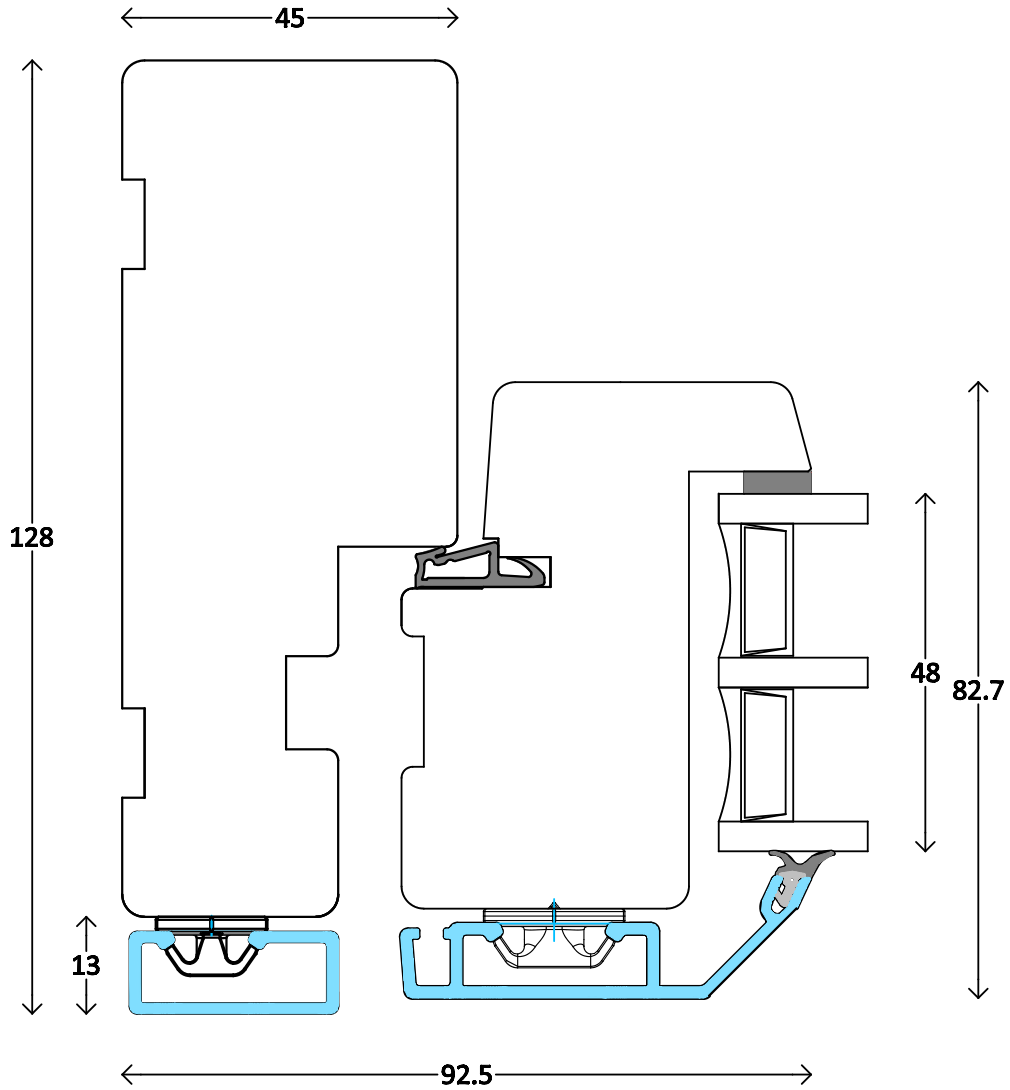

Modern - 3fach	Dänisches Fenster ACF seitlich - Topschwing	3503
M 1:1 5.3.2015	www.FECON.de - DIE FENSTERCONNECTION	

DIE FENSTERCONNECTION

FECON

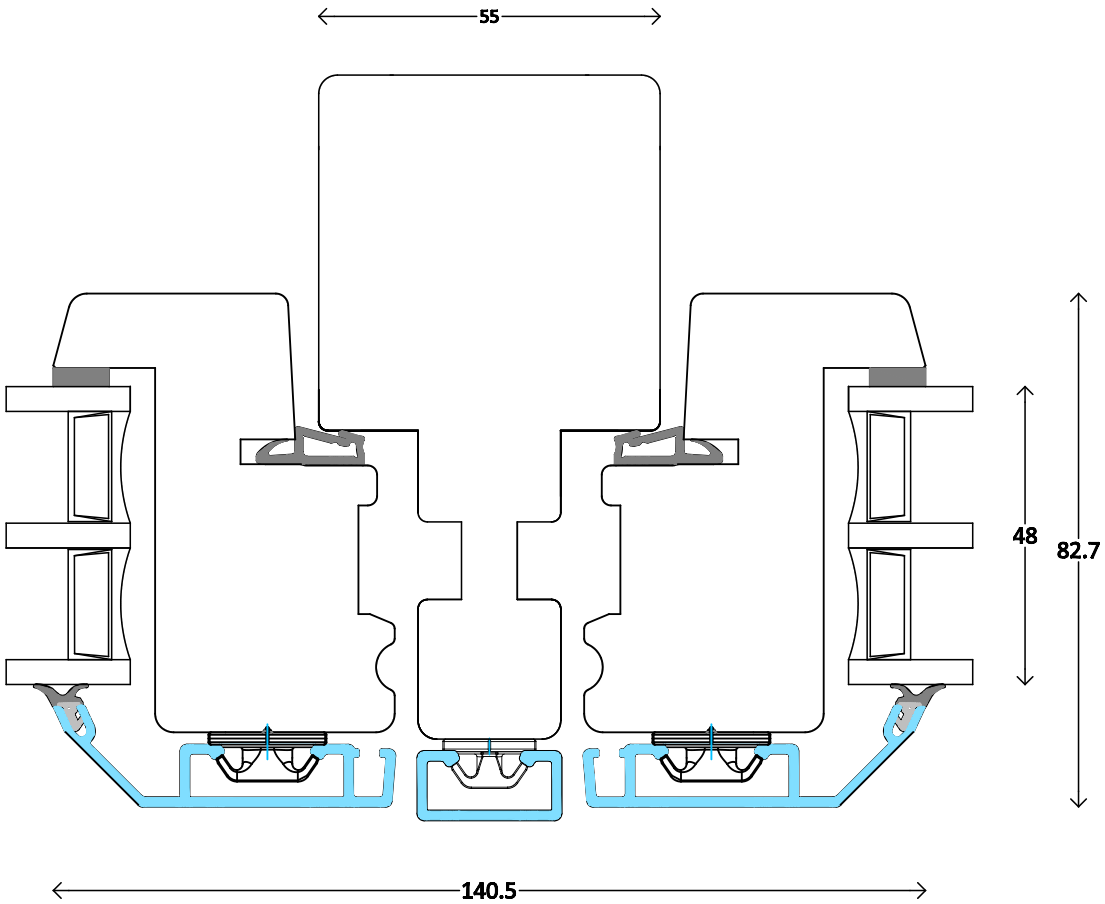

Modern - 3fach	Dänisches Fenster ACF horizontal - aufrechter Pfosten 55mm	3504
M 1:1,2 5.3.2015	www.FECON.de - DIE FENSTERCONNECTION	

DIE FENSTERCONNECTION

FECON

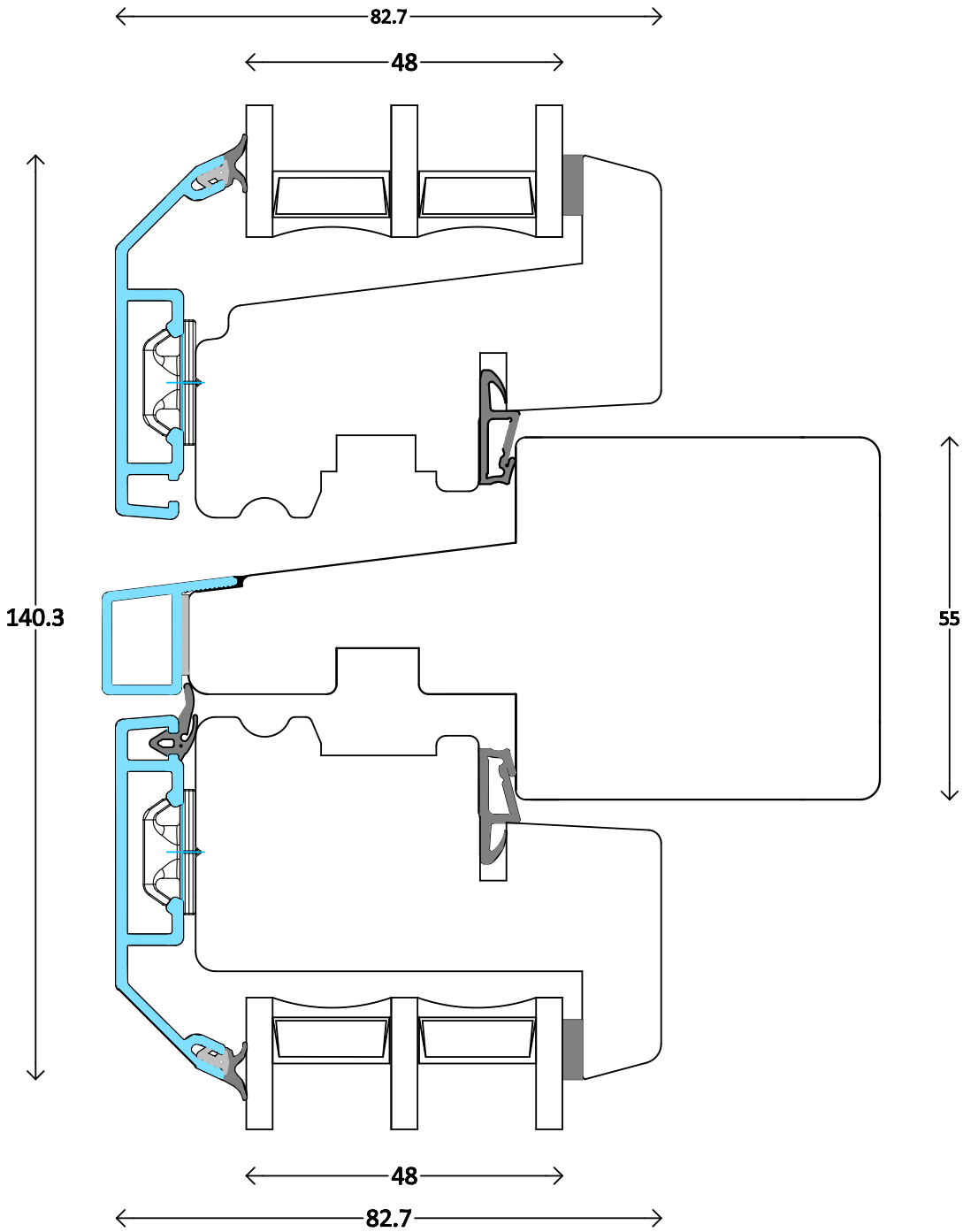

Modern - 3fach	Dänisches Fenster ACF vertikal - waagerechter Pfosten 55mm	3507
M 1:1 5.3.2015	www.FECON.de - DIE FENSTERCONNECTION	

DIE FENSTERCONNECTION

FECON

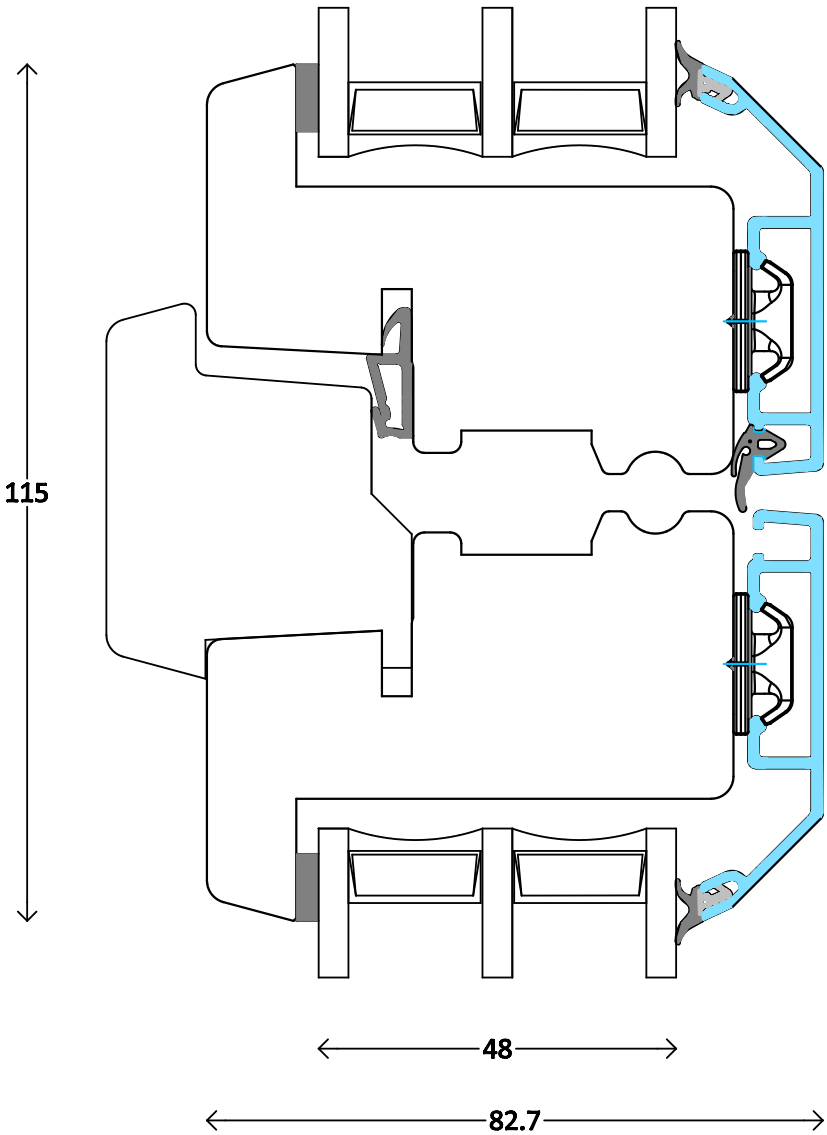

Modern - 3fach	Dänisches Fenster ACF - Stulp	3509
M 1:1 5.3.2015	www.FECON.de - DIE FENSTERCONNECTION	

DIE FENSTERCONNECTION

FECON

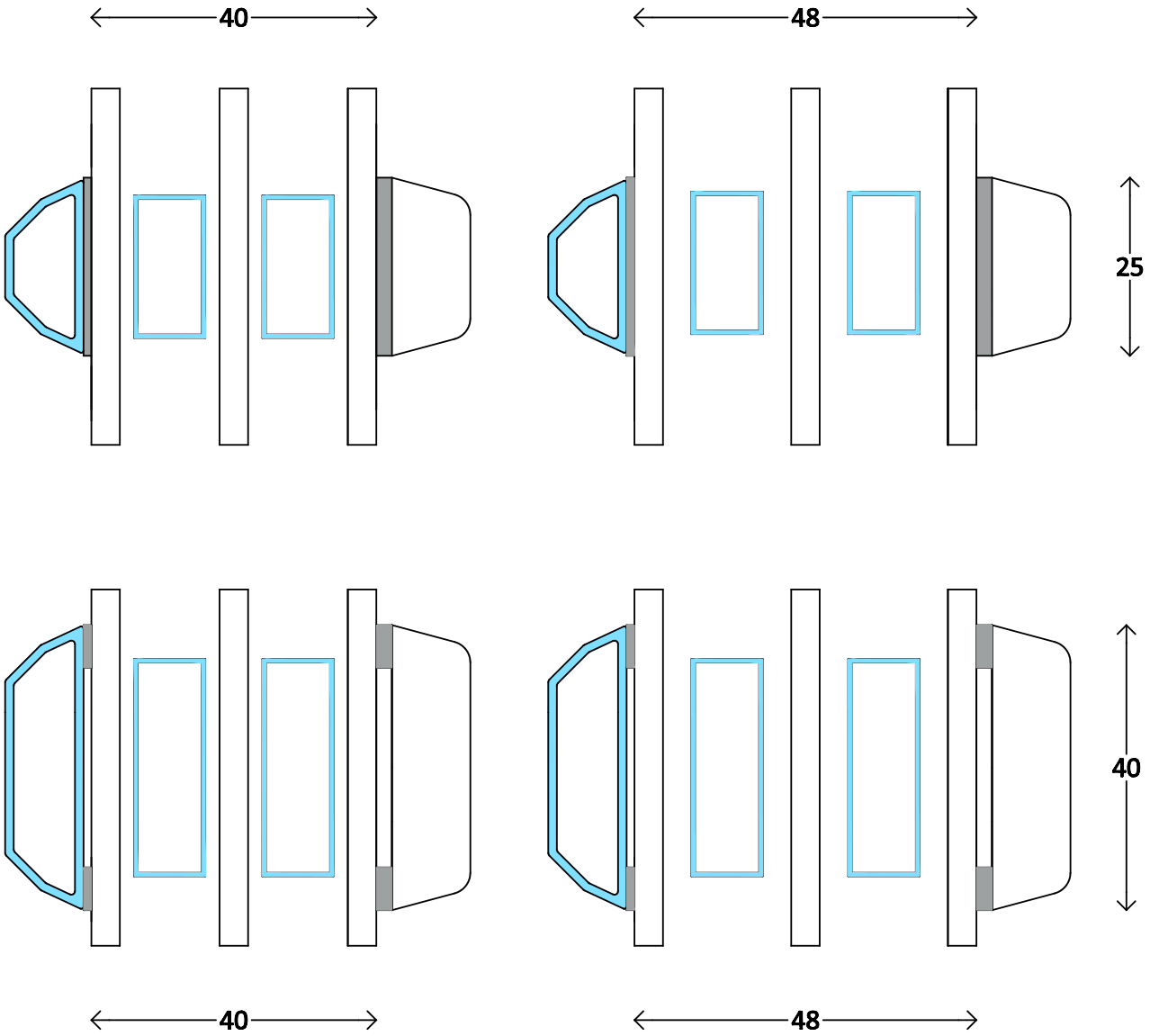

Modern - 3fach	Dänisches Fenster ACF - aufgesetzte Sprossen für Festverglasungen und Flügel	3517
M 1:1 5.3.2015	www.FECON.de - DIE FENSTERCONNECTION	