DIE FENSTERCONNECTION

FECON

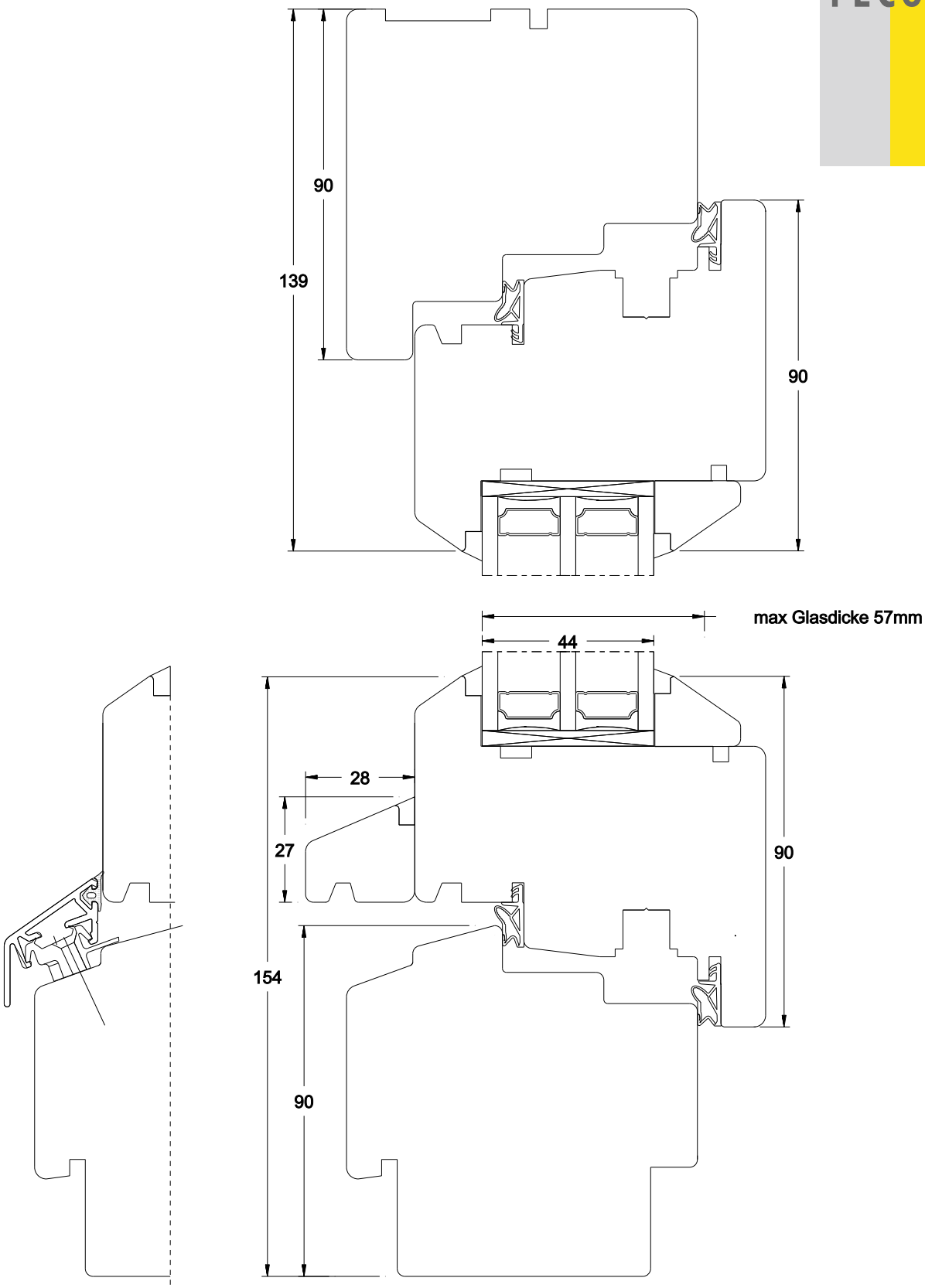

WDF90-F-V	WDF 90 Fenster entsprechend DIN 68121	101
M 1:1,5 15.01.2013	www.FECON.de - DIE FENSTERCONNECTION	

DIE FENSTERCONNECTION

FECON

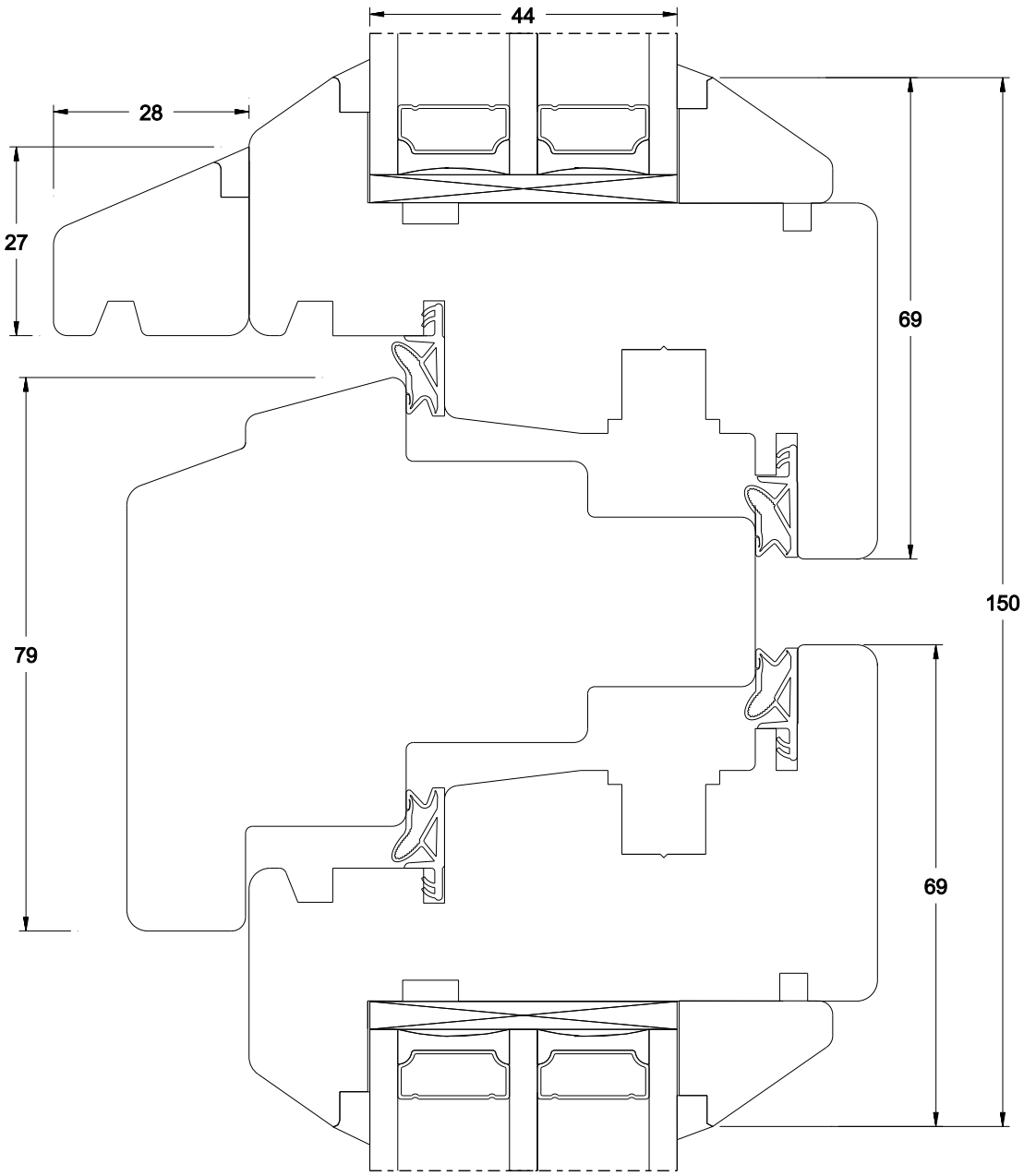

WDF90-F-K79	WDF 90 Fenster Kämpfer 79 mm	310
M 1:1 14.01.2013	www.FECON.de - DIE FENSTERCONNECTION	

DIE FENSTERCONNECTION

FECON

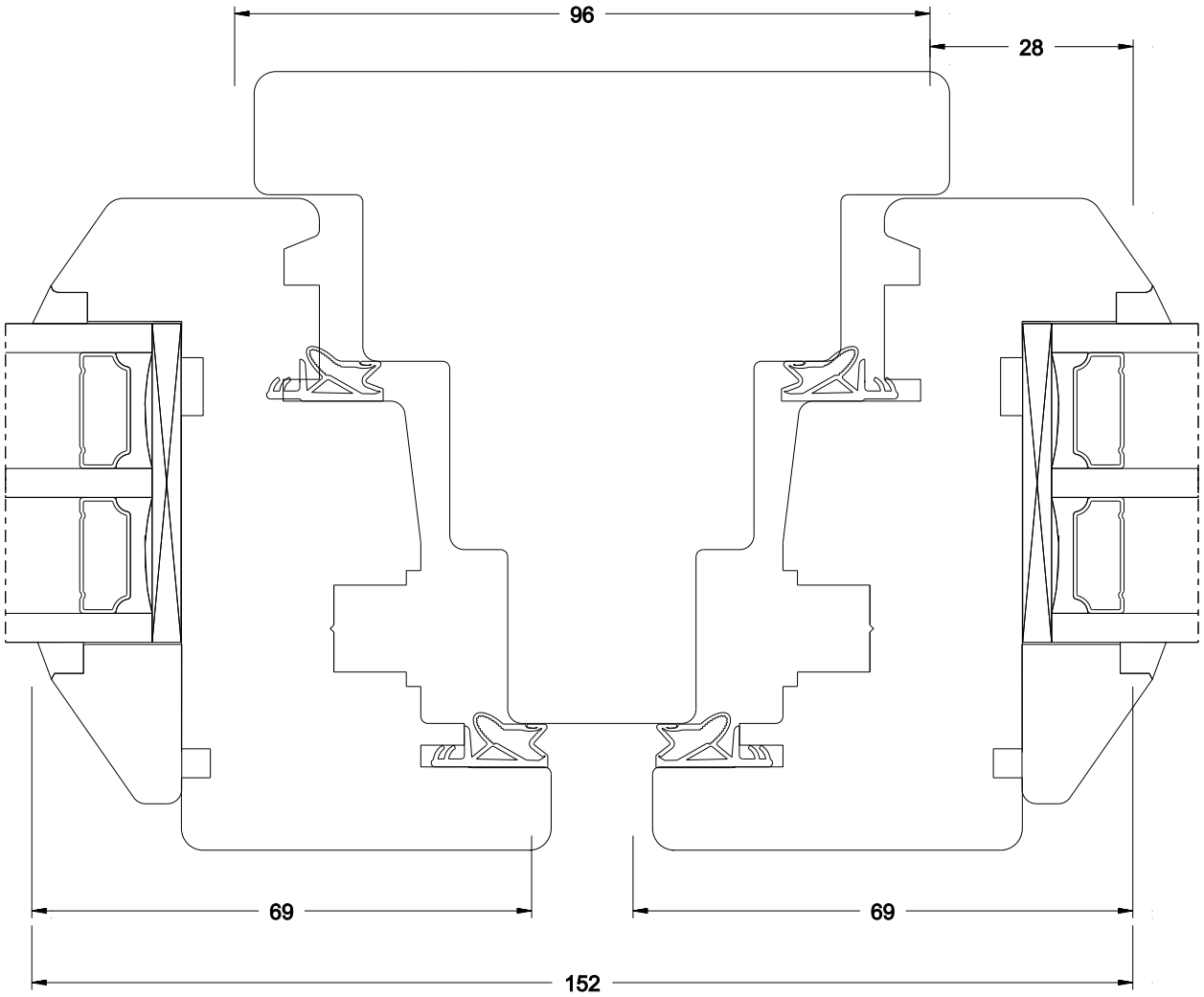

minimale Achsmaßbreite 550mm

WDF90-F-P96	WDF 90 Fenster Pfosten 96 mm	410
M 1:1 14.01.2013	www.FECON.de - DIE FENSTERCONNECTION	

DIE FENSTERCONNECTION

FECON

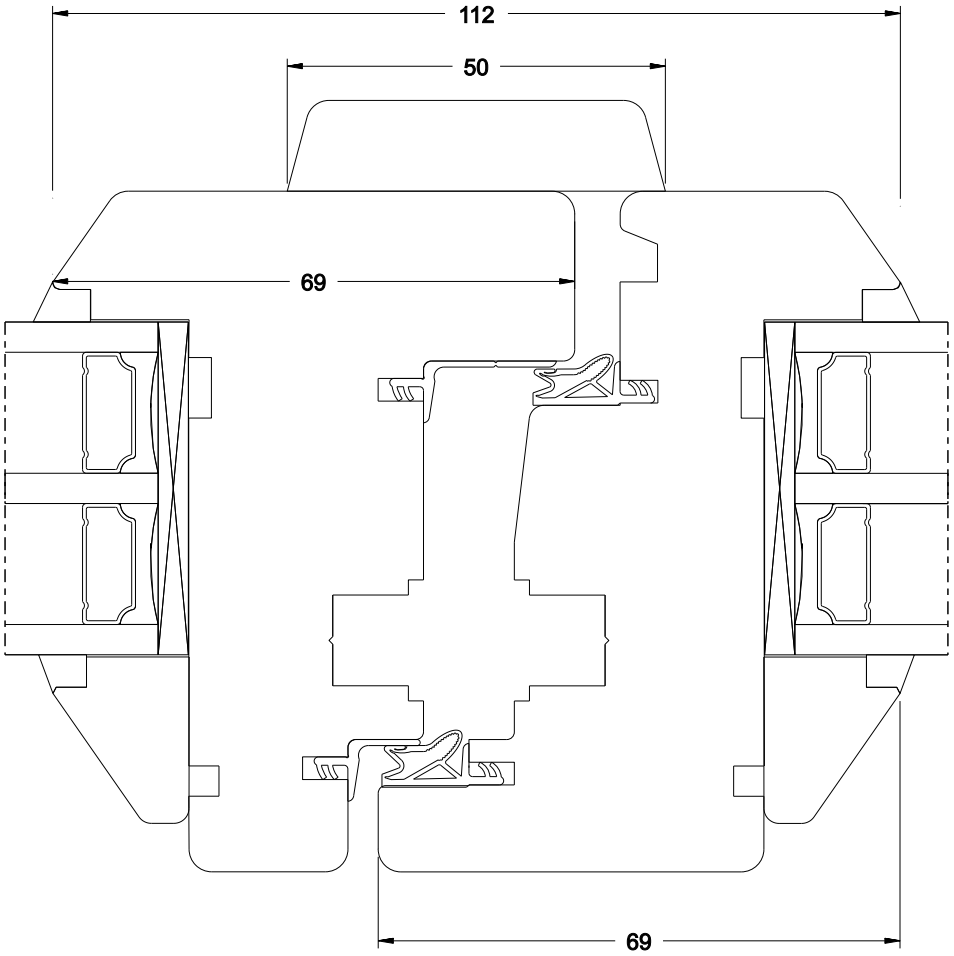

WDF90-F-S112	WDF 90 Fenster Stulp 112 mm	510
M 1:1 14.01.2013	www.FECON.de - DIE FENSTERCONNECTION	